ZESTAWIENIE DRZWI 1:100

RODZAJ DRZWI		drzwi drewniane wewnętrzne														drzwi pcw wewnętrzne		drzwi pcw zewnętrzne		drzwi aluminiowe wewnętrzne					
Oznaczenie na rys.		D1		D2		D3		D4		D5		D6 EI–60		D7		D8		D9		AL1 EI–60		AL2 EI–60		AL3 EI–30	
SCHEMAT 1 : 100		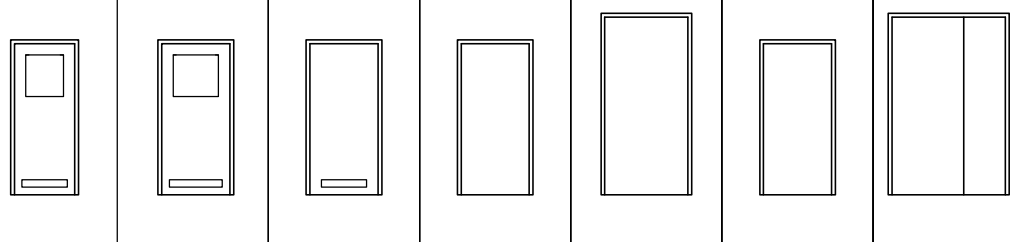														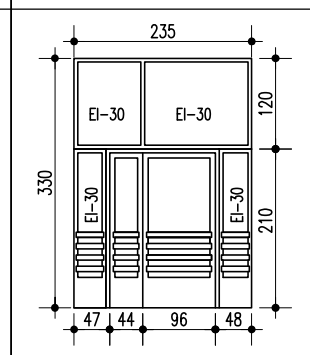		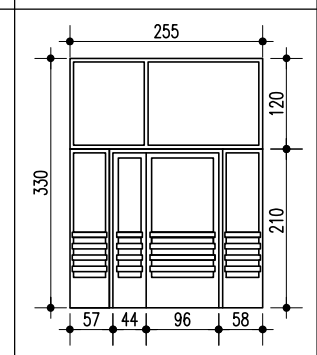							
WYM. W ŚWIETLE OŚCIEŻY	So	86–91		96–101		96–101		96–101		116–121		96–101		161		WG SCHEMATU		WG SCHEMATU		148		151		105	
	Ho	206		206		206		206		241		206		241						205		210		210	
WYM. W ŚWIETLE OŚCIEŻNICY	S	90		90		90		90		110		90		95+55		96+44		96+44		96+42		96+43		90	
	H	200		200		200		200		235		200		235		205		205		200		205		205	
KIER. OTWIERANIA L/P		L	P	L	P	L	P	L	P	L	P	L	P	L	P	L	P	L	P	L	P	L	P	L	P
PIWNICA		–	1	–	–	1	1	–	1	–	–	–	–	–	–	–	–	–	–	–	–	–	–	–	–
PARTER		–	–	1	2	–	–	4	1	–	1	1	–	1	–	–	1	–	1	1	–	1	–	1	–
IL. SZTUK L/P		–	1	1	2	1	1	4	2	–	1	1	–	1	–	–	1	–	1	1	–	1	–	1	–
OGÓŁEM		1		3		2		6		1		1		1		1		1		1		1		1	
UWAGI		Drzwi wyposażone w kratkę went.										Drzwi o odporności ogniowej EI–60 z samozamykaczem				Szklone szkłem bezpiecznym, z samozamykaczem		Szklone szkłem bezpiecznym, z samozamykaczem U<2,6W/m²K dla drzwi, U<1,8W/m²K dla pozostałych części zestawu		Drzwi o odporności ogniowej EI–60. Szklone szkłem bezpiecznym, z samozamykaczem						Drzwi o odporności ogniowej EI–30	

1. Zestawienie rozpatrywać łącznie z opisem technicznym.
2. Symbole przyjęte w opracowaniu nie są oznaczeniami katalogowymi.
3. Przed montażem należy sprawdzić rzeczywiste wymiary na budowie.
4. Ostateczny wymiar w świetle ościeży przyjąć po wyborze producenta drzwi i typu ościeżnicy.

ZEST. OKIEN 1:100

RODZAJ WYROBU		okna pcw wewnętrzne	
OZNACZENIE NA RYSUNKU		O1	O2
SCHEMAT 1:100		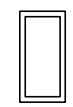	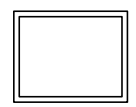
WYM. W ŚWIETLE OŚCIEŻY	So	60	150
	Ho	120	120
PIWNICE		–	–
PARTER		2	2
RAZEM		2	2
WYPOSAŻENIE DODATKOWE		Szklone szkłem bezpiecznym	
UWAGI			

ZESTAWIENIE DRZWI I OKIEN 1:100

PRACOWNIA PROJEKTOWA ARCHITEKTONICZNO-KONSTRUKCYJNA
85–791BYDGOSZCZ
ul. Monte Cassino 51
(052) 343–27–71

OBIEKT:
Zmiana sposobu użytkowania wyznaczonej części pomieszczeń na parterze Szkoły Podstawowej nr 4 przy ul. Wyzwolenia 4 w Bydgoszczy na cele Przedszkola nr 57 wraz z niezbędnymi pracami modernizacyjnymi koniecznymi do funkcjonowania pozostałej części szkoły po tej adaptacji.

NAZWA RYSUNKU :
RZUT PIWNIC

Branża :		Nazwisko :	Podpis i data: 12.05.14 r.
Architektura	Projektant	mgr inż. arch. J. Szczutkowski upr. w spec. arch. GP–KZ–7342/313/94	
	Opracował	techn. P. Mikulski	
	Sprawdził	mgr inż. arch. A. Kamieniarz upr. w spec. arch. RGPI–V–7342–27/97	
Konstrukcja	Projektant	mgr inż. J. Głuchowski upr. konstr.–bud. UAN–KZ–7210/270/89	
	Sprawdził	inż. G. Wolszlegier upr. konstr.–bud. WBPP–NB–7210/55/81	

Skala rysunku	1:100	Numer rysunku	7