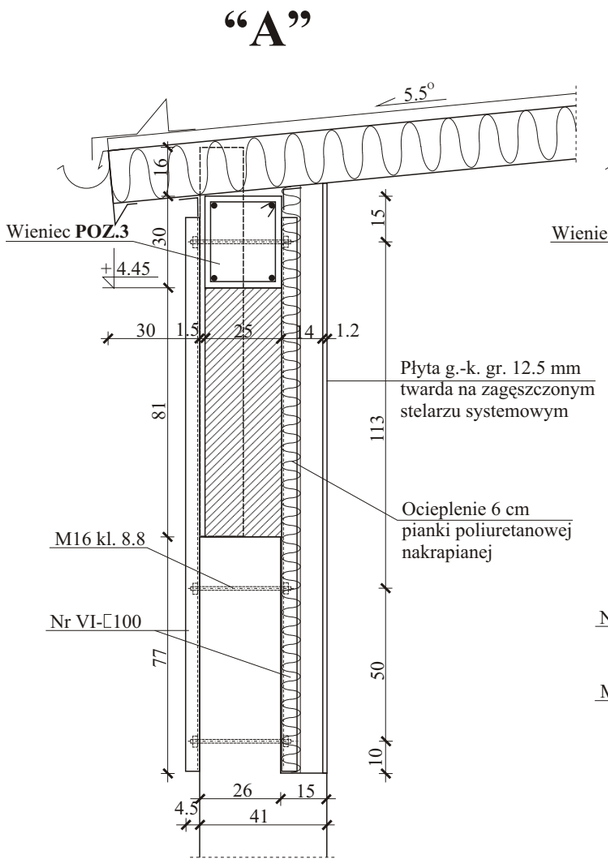

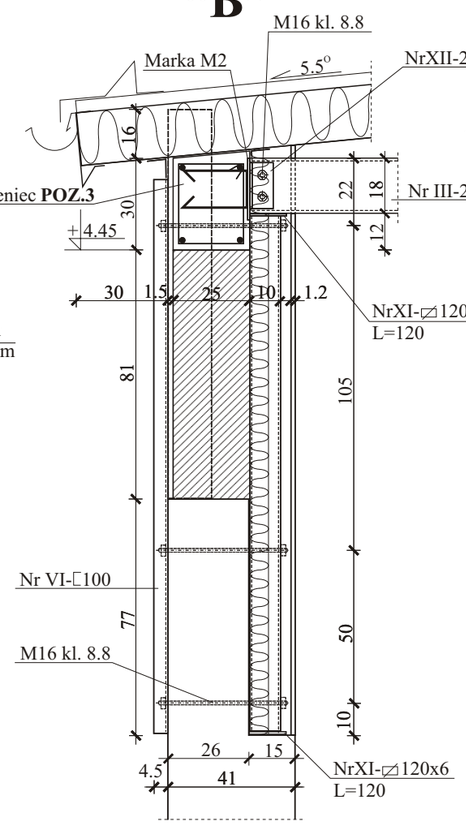

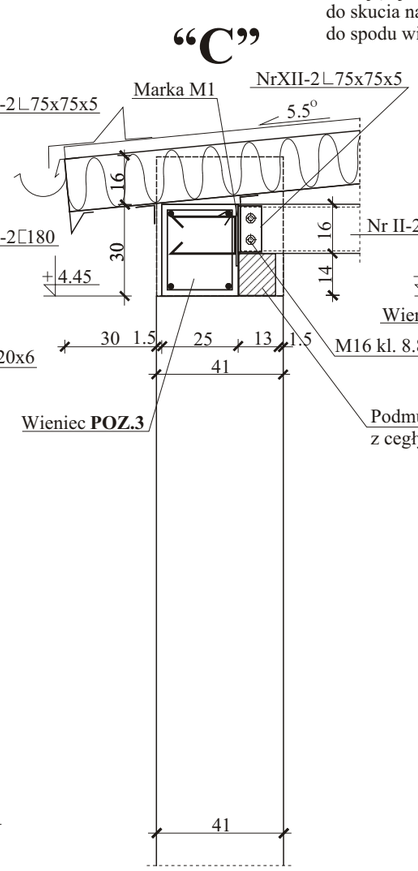

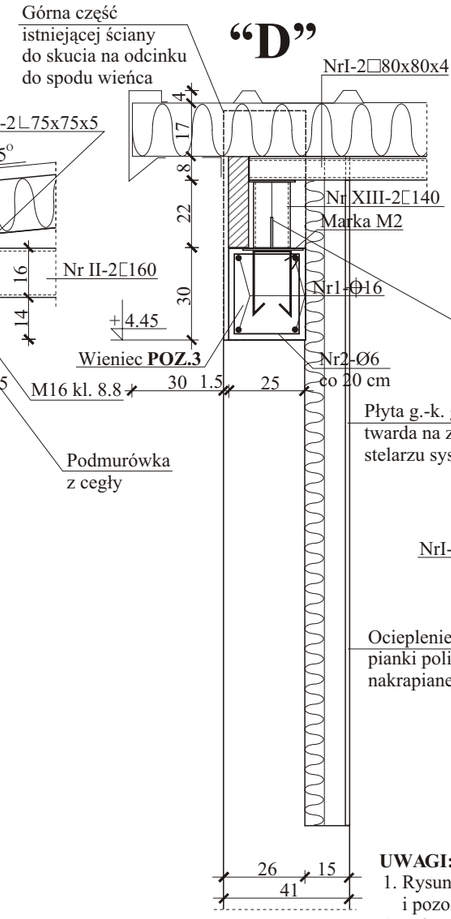

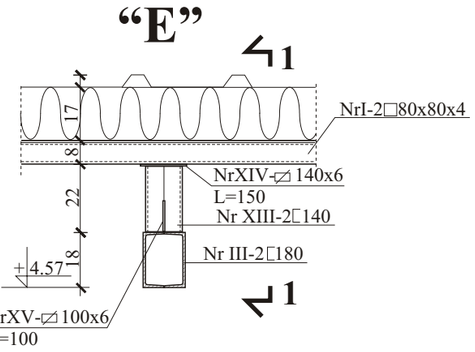

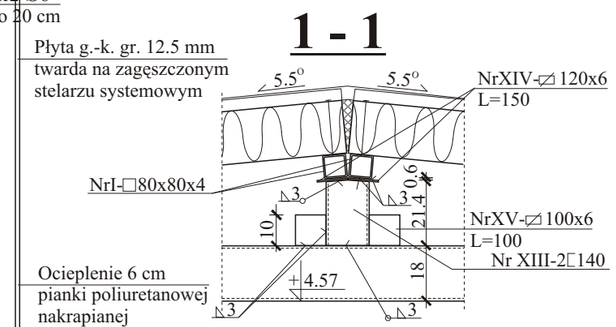

Marka M1 - szt.4

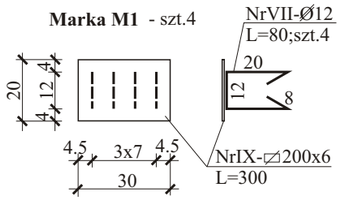

Marka M2 - szt.6

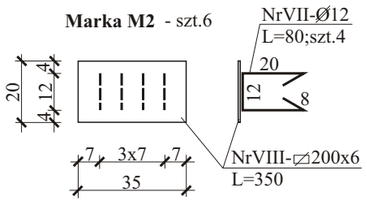

POZ.4 Nadproże nad poszerzanym otworem dla czerpni i wyrzutni

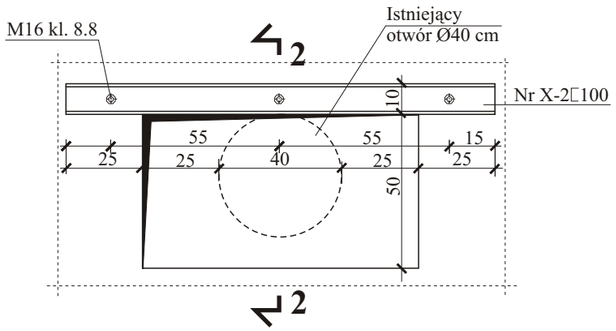

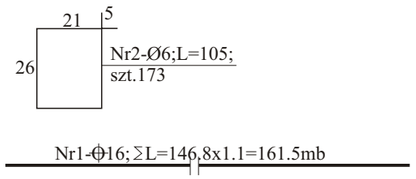

Wspornik do mocowania pręta odgromowego kalenicowego szt.2

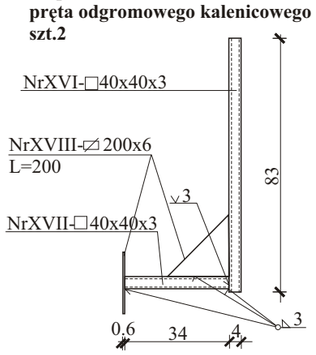

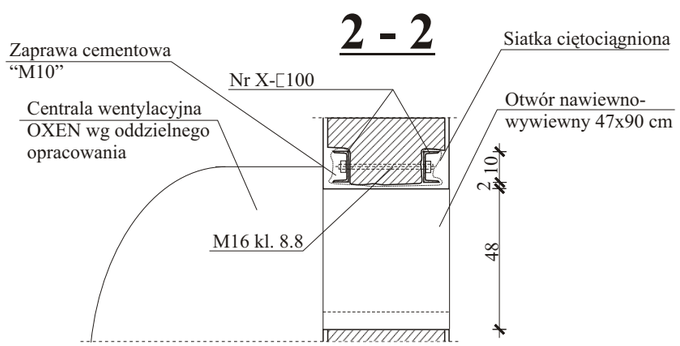

ZESTAWIENIE STALI ZBROJENIOWEJ

Nr pręta	Średnica Ø ⌖	Długość (m)	Ilość (szt.)	∑ L długości (m) A-I Ø6	∑ L długości (m) A-IIIN ⌖16
1	16	161.50	mb		161.5
2	6	1.04	173	179.9	
			mb	179.9	161.5
			kg/mb	0.222	1.58
			wg rodzaju stali kg	39.9	255.2
			razem kg	295.1	

ZESTAWIENIE STALI PROFILOWANEJ

Nr	Profil	Długość (m)	Ilość (szt.)	Ciężar (kg/mb)	Ciężar (kg)
I	□ 80x80x4	11.75	2	9.04	212.4
II	[160	6.00	4	18.80	451.2
III	[180	6.00	4	22.00	528.0
IV	▯ 60x40x3	12.50	mb	4.11	51.4
V	□ 100x100x4	1.68	4	11.51	77.3
VI	[100	1.80	12	10.60	229.0
VII	⌀ 12	0.80	40	0.90	28.8
VIII	⌀ 200x6	0.35	6	9.42	19.8
IX	⌀ 200x6	0.30	4	9.42	11.3
X	[100	1.40	2	10.60	29.7
XI	⌀ 120x6	0.12	8	5.65	5.4
XII	∟ 75x75x5	0.15	16	5.76	13.8
XIII	[140	0.22	12	16.00	42.2
XIV	⌀ 140x6	0.15	12	6.59	11.9
XV	⌀ 100x6	0.10	12	4.71	5.7
XVI	□ 40x40x3	0.83	2	3.17	5.3
XVII	□ 40x40x3	0.34	2	3.17	2.2
XVIII	⌀ 200x6	0.20	3	9.42	5.7
Razem					1731.1

Śruba M16 klasy 8.8 - L=20 cm,szt. 16
Pręt nagwintowany klasy 8.8 Ø16; ∑L=12.0 mb

UWAGI:

1. Rysunek rozpatrywać łącznie z opisem technicznym i pozostałymi rysunkami
2. Zabezpieczenie antykorozyjne wg. opisu technicznego
3. Mocowanie płyt warstwowych dachowych i ich obróbka wg detali zamieszczonych w projekcie
4. Po demontażu istniejącej konstrukcji drewnianej stropodachu, przed zamówieniem profili stalowych należy dokonać dokładnych pomiarów ścian i je ewentualnie skorygować
5. Wszystkie nieopisane spoiny gr. 3 mm
6. Podpórki płatwi z dwóch profili kwadratowych 80x80x4 odpowiednio zukosować pod kątem 5°
7. Profil nr XVI wspornika pręta odgromowego kalenicowewgo zaślepić na końcach blachą.
8. Blachę NrXVIII wspornika odgromówki mocować do wieńca ścian szczytowych 4 kotwami Ø12 wklejanymi

Beton C20/25 (B25)
Stal A-III N
A I
Profilowana **St3SX (S235JRG1)**
ELEKTRODY ER146

Szczegóły konstrukcyjne

PRACOWNIA PROJEKTOWA ARCHITEKTONICZNO - KONSTRUKCYJNA		ul. MONTE CASSINO 51 85-791 Bydgoszcz tel. (052)343-27-71	
OBIEKT		NAZWA RYSUNKU	
Remont budynku z salką gimnastyczną Szkoły Podstawowej Nr 9 w Bydgoszczy przy ul. Tatrzańskiej 21 obejmujący wymianę stropodachu oraz wykonanie tynków na części ścian		Szczegóły konstrukcyjne	
Branża budowlana	Nazwisko Projektanta	Podpis	Data
Projektant	mgr inż. J.Głuchowski UAN-KZ-7210/270/89		22.09. 2015
Sprawdził	inż. G. Wolszlegier WBPP-NB-7210/55/81		
Skala rysunku	1 : 20	Numer rysunku	8